Weitergabe sowie Vervielfältigung dieser Unterlage, Verwertung und Mitteilung ihres Inhaltes nicht gestattet, soweit nicht ausdrücklich zugestanden. Zuwiderhandlungen verpflichten zu Schadensersatz. Alle Rechte für den Fall der Patentierung oder Gebrauchsmuster-Eintragung vorbehalten.
This document is confidential and shall not be exploited, copied, reprinted or disclosed to a third party in any manner without our prior written permission. All rights reserved, especially in case of patent application or registration of petty patent.

Elektrischer Anschluss /
Electrical connection:
Ausführung mit Stecker-
anschluss IEC 130-9 /
Plug connection IEC 130-9
Code EA 101 / 103
105 / 108

04

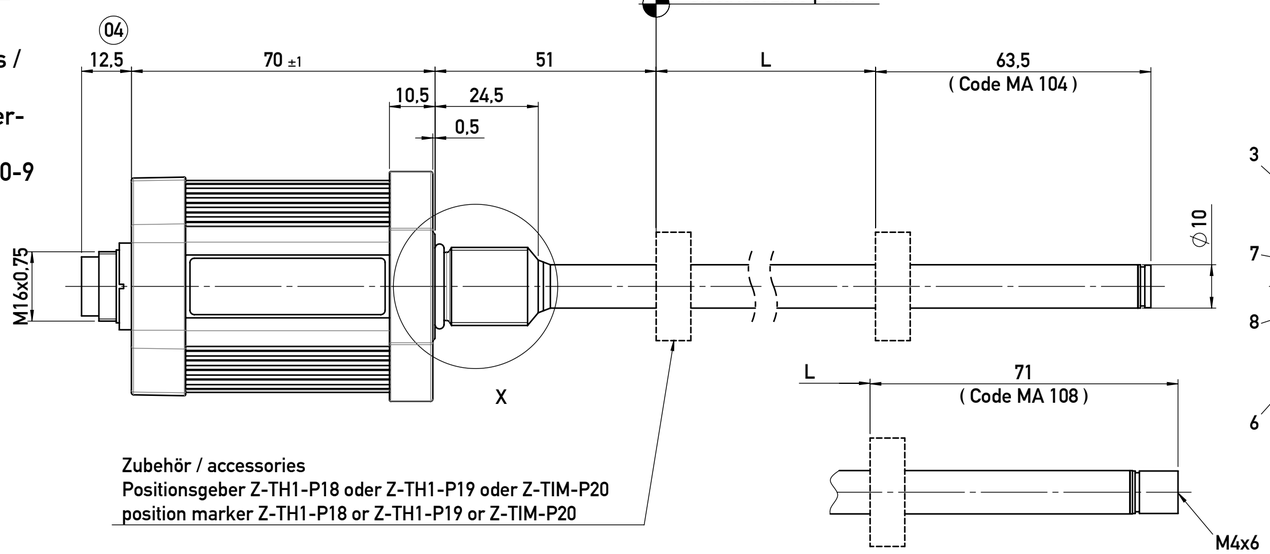

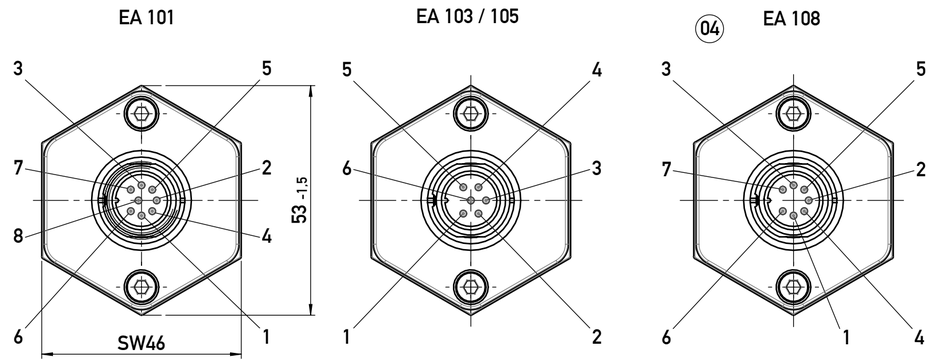

Elektrischer Anschluss /
Electrical connection:
Ausführung mit Stecker-
anschluss M12x1 /
Plug connection M12x1
Code EA 102 / 106 / 107

04

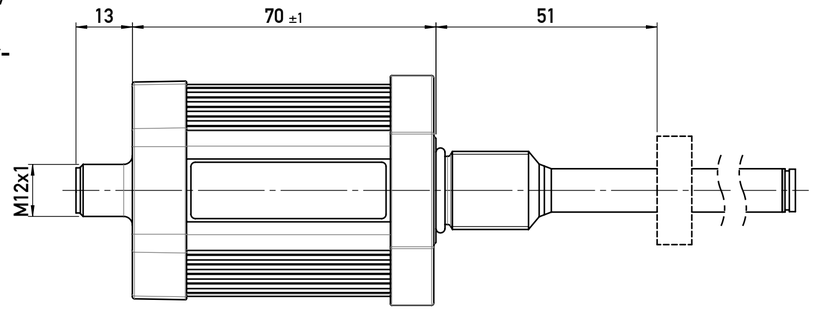

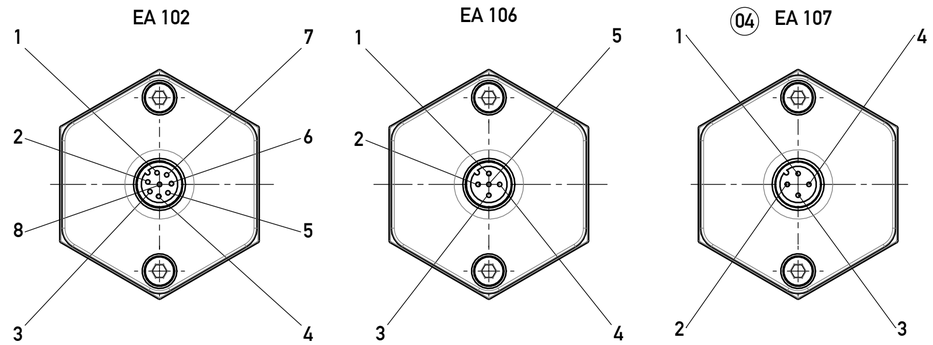

Elektrischer Anschluss /
Electrical connection:
Ausführung mit Kabelabgang /
Cable connection
Code EA 201 / 203
205 / 210

04

Kabellänge
cable length
1000 / 3000 / 5000 / 10000

04

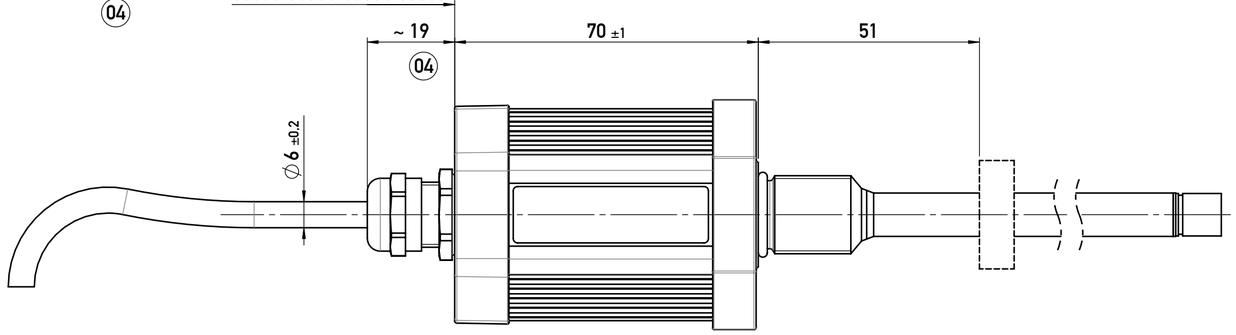

Detail X 2 : 1

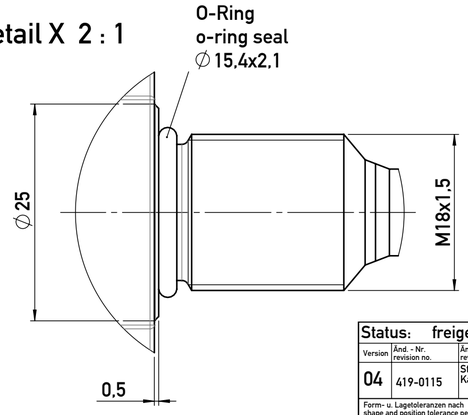

Bestellangaben:
Ordering specifications:

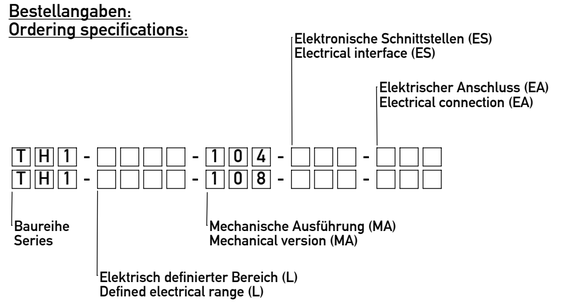

Status: freigegeben / released				geltende Dokumente regarding documents -	
Version: 04	Änd. - Nr. revision no.: 419-0115	Änderung revision description: Steckervariante EA 108/107/203/205/210/107 hinzu. Maß 19 war 17.5. Maß 12.5 war 11.5. Kabellängen hinzu.		Datum / date Bearbeitet / drawn by: 26.11.2019 Schlichter	Datum / date Geprüft / approved by: 08.01.2021 Buerckel	Datum / date Freigegeben / released by: 13.01.2021 Merkle
Form- u. Lagetoleranzen nach shape and position tolerance per: -	Nichttol. Maße unspecified tolerances: ±0,5	Tolerierungsprinzip tolerancing principle: ISO 8015		Gewicht / weight: -		
Oberflächenangaben nach surface tolerancing per: -	novotechnik Siedle Gruppe Novotechnik Messwertaufnehmer OHG		Ersatz für / Zng.-klasse replaces / draw-class: - Z001-2894	Werkstoff / material: -		
Werkstückkanten nach part edges per: -	ECE (KBA): Nein/No		Typ / Baureihe type series: TH1	Format size: A2	Maßstab scale: 1:1	Material-Nr. material no.: -
Projektionsmethode 1 projection method 1	FuSi functional safety: Nein/No	Benennung / title: TH1 M18x1,5 MA104/ MA108		Dokument-Nr. / document no.: 900030447	Teildok. / document part: 001	Blatt / sheet: 1

© novotechnik, Schutzvermerk nach ISO 16016 beachten; copyright note i.a.w. ISO 16016 to be observed

Papierausdruck unterliegt nicht dem Änderungsdienst / paper print is not subject to change